201031

1ø3W 100/200V
VVR8㎟-3C(VE14)
VVR22㎟-3C(VE36)
温水洗浄便座
買電用 売電用
ED
太陽電池パネルへ
2階分電盤へ
VVR8㎟-3C(VE14)
洗濯乾燥機
PC
WH
TS
BE
H
2.0m/m
22㎟-3C (VE36)
2階へ
up
LED 20
LED 6
LED 7
LED 8
LED 11
LED 10
LED 17
LED 5
LED 35
LED 30
LED 37
LED 12
LED 10
NO.A
NO.B
NO.1
NO.2
NO.3
NO.4
NO.5
NO.6
NO.7
NO.8
NO.9
NO.11
NO.12
NO.13
NO.14
NO.15
洗面所
浴室
便所
物置
玄関
廊下
非常1
非常2
台所
電磁調理器
食器洗い乾燥機
電子レンジ
冷蔵庫
居間10畳
バルコニー
洋間6畳
洋間9畳
1階へ
down
RC1
RC2
RC3
RC
WP
EET
換
冷
0
900
1800
2700

Lower F bor

パワーコンディショナーへ
VVR8㎟-3C(VE14)
温水洗浄便座

Upper F bor

201031

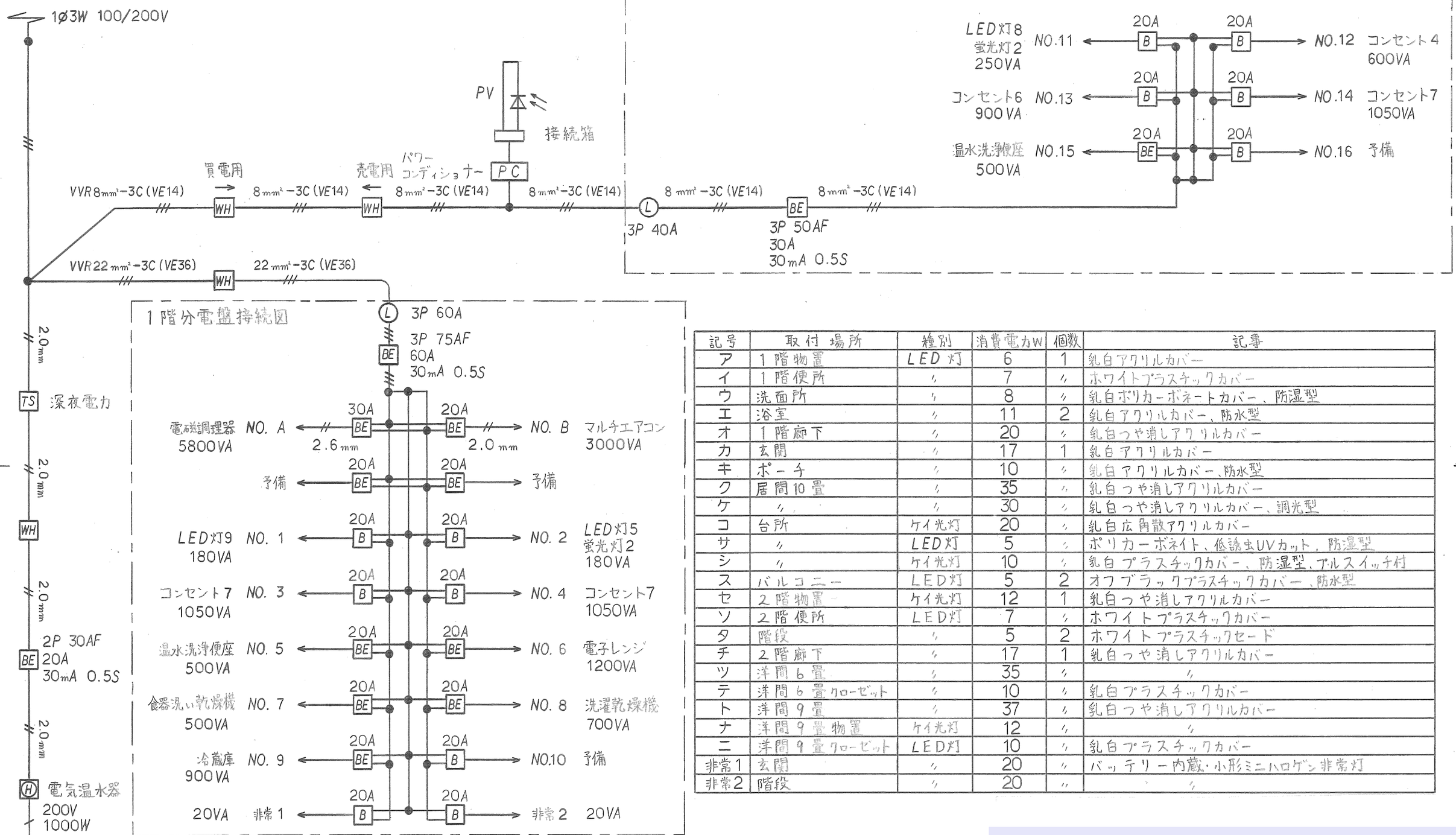

記号	取付場所	種別	消費電力W	個数	記事
ア	1階物置	LED灯	6	1	乳白アクリルカバー
イ	1階便所	〃	7	〃	ホワイトプラスチックカバー
ウ	洗面所	〃	8	〃	乳白ポリカーボネートカバー、防湿型
エ	浴室	〃	11	2	乳白アクリルカバー、防水型
オ	1階廊下	〃	20	〃	乳白つや消しアクリルカバー
カ	玄関	〃	17	1	乳白アクリルカバー
キ	ポーチ	〃	10	〃	乳白アクリルカバー、防水型
ク	居間10畳	〃	35	〃	乳白つや消しアクリルカバー
ケ	〃	〃	30	〃	乳白つや消しアクリルカバー、調光型
コ	台所	ケイ光灯	20	〃	乳白広角散アクリルカバー
サ	〃	LED灯	5	〃	ポリカーボネイト、低誘虫UVカット、防湿型
シ	〃	ケイ光灯	10	〃	乳白プラスチックカバー、防湿型、プルスイッチ付
ス	バルコニー	LED灯	5	2	オフブラックプラスチックカバー、防水型
セ	2階物置	ケイ光灯	12	1	乳白つや消しアクリルカバー
ソ	2階便所	LED灯	7	〃	ホワイトプラスチックカバー
タ	階段	〃	5	2	ホワイトプラスチックセード
チ	2階廊下	〃	17	1	乳白つや消しアクリルカバー
ツ	洋間6畳	〃	35	〃	〃
テ	洋間6畳クローゼット	〃	10	〃	乳白プラスチックカバー
ト	洋間9畳	〃	37	〃	乳白つや消しアクリルカバー
ナ	洋間9畳物置	ケイ光灯	12	〃	〃
ニ	洋間9畳クローゼット	LED灯	10	〃	乳白プラスチックカバー
非常1	玄関	〃	20	〃	バッテリー内蔵・小形ミニハロゲン非常灯
非常2	階段	〃	20	〃	〃

注記

1. 電線種別記入のないものはEM－EEFとする。
2. 芯線数の記入のないものは1.6㎜－2Cとする。
3. 立上り、引下げにはPF管を使用する。
4. 非常灯は災害発生時に動作するようにバッテリー内蔵型とする。
5. 地震、配線火災対策としてコンセントは抜け止め形（LK）とする。
6. 2階は太陽光発電によって電力が供給され買電、売電が可能な機能を有するものとする。
7. 換気扇はすべてタイマー内蔵型とする。